ՀՀ ՍՅՈՒՆԻՔԻ ՄԱՐԶ

«ՎԻԼՀԱՄ» ՍՊԸ

Օբյեկտի անվանումը՝ «Նորոգում, լանջավոր տանիքի նորոգում»

Հասցեն՝ ՀՀ Սյունիքի մարզ, Կապան համայնք, Սյունիք բնակավայր, Վերին թաղամաս 13

ԱՇԽԱՏԱՆՔԱՅԻՆ ՆԱԽԱԳԻԾ

Հատոր N1 Ճարտարապետաշինարարական մաս

ք. ԿԱՊԱՆ 2025թ.

«ՀԱՍՏԱՏՈՒՄ ԵՄ»
ԿԱՊԱՆ ՀԱՄԱՅՆՔԻ ՂԵԿԱՎԱՐ՝
______________ Գ.ՓԱՐՍՅԱՆ
«_____» ______________ 2025թ.

Ա Շ Խ Ա Տ Ա Ն Ք Ա Յ Ի Ն   Ն Ա Խ Ա Գ Ի Ծ

Օբյեկտի անվանումը՝ **«Նորոգում, լանջավոր տանիքի նորոգում»**

Հասցեն՝ **ՀՀ Սյունիքի մարզ, Կապան համայնք, Սյունիք բնակավայր, Վերին թաղամաս 13**

Հատոր N 1 **Ճարտարապետաշինարարական մաս**

ՀԵՂԻՆԱԿ՝ «ՎԻԼՀԱՄ» ՍՊԸ **ԼԻՑԵՆԶԻԱ՝ ՔՊԼ 001115**

տնօրեն՝ / /Վ. Բադալյան

ք. ԿԱՊԱՆ 2025թ.

ՃԲԴ - Ա-0101

ԱՐՏՈՆԱԳԻՐ

ԲԱՐՁՐԱԳՈՒՅՆ ԴԱՍ

ԵՆԹԱԴԱՍ «Ա»

ՃԱՐՏԱՐԱՊԵՏ

ՀԱՄԲԱՐՁՈՒՄՅԱՆ ՄԱՆՎԵԼ ԱՍՔԱՆԱԶԻ

Ճարտարապետի մասնագիտական գործունեության իրականացում առանց սահմանափակումների,
բացառությամբ տարածական պլանավորման փաստաթղթերի,
պատմության և մշակույթի անշարժ հուշարձանների վերականգնման,
ամրակայման և օգտագործման նախագծերի մշակման:

ՀԱՅԱՍՏԱՆԻ ՃԱՐՏԱՐԱՊԵՏՆԵՐԻ ՊԱԼԱՏ
ՆԱԽԱԳԱՀ Մ. ՄԻՆԱՍՅԱՆ

ՀՀ ՔԱՂԱՔԱՇԻՆՈՒԹՅԱՆ ԿՈՄԻՏԵԻ
ՆԱԽԱԳԱՀԻ ՊԱՐՏԱԿԱՆՈՒԹՅՈՒՆՆԵՐԸ
ԿԱՏԱՐՈՂ Ա. ԴՈՒԼԱՐՅԱՆ

ՏՐՎԱԾ Է 15.03.2019
ԱՆԺԱՄԿԵՏ

ԿԵԴ -Ա2-010

ԱՐՏՈՆԱԳԻՐ

ԵՐԿՐՈՐԴ ԴԱՍ

ԵՆԹԱԴԱՍ «Ա2»

ԱՐԴՅՈՒՆԱԲԵՐԱԿԱՆ, ԲՆԱԿԵԼԻ, ՀԱՍԱՐԱԿԱԿԱՆ ՇԵՆՔԵՐԻ ԵՎ ՇԻՆՈՒԹՅՈՒՆՆԵՐԻ ՆԱԽԱԳԾՈՒՄ

ՃԱՐՏԱՐԱԳԵՏ - ԿՈՆՍՏՐՈՒԿՏՈՐ

ԲԱԴԱԼՅԱՆ ՎԻԼԵՆ ԳՈՒՐԳԵՆԻ

Սահմանափակումներ՝ Արդյունաբերական, բնակելի և հասարակական ոչ ավելի 3 հարկից, մինչև 12մ բարձրությամբ և 9մ թռիչքով շենքեր, մինչև 15մ թռիչքով տարածական կոնստրուկցիաներով շինություններ, որոնք համապատասխանում են բարձր ռիսկայնության աստիճանին:
Արդյունաբերական, բնակելի և հասարակական ոչ ավելի 6 հարկից , մինչև 21մ բարձրությամբ և 9մ թռիչքով շենքեր, մինչև 24մ թռիչքով տարածական կոնստրուկցիաներով շինություններ, որոնք համապատասխանում են միջինից բարձր ռիսկայնության աստիճանին:
Վերը նշվածի վերակառուցում, վերականգնում և ուժեղացում:

ՀԱՅԱՍՏԱՆԻ ՃԱՐՏԱՐԱՊԵՏՆԵՐԻ ՊԱԼԱՏ
ՆԱԽԱԳԱՀ Մ. ՄԻՆԱՍՅԱՆ

ՀՀ ՔԱՂԱՔԱՇԻՆՈՒԹՅԱՆ ԿՈՄԻՏԵԻ
ՆԱԽԱԳԱՀԻ ՊԱՐՏԱԿԱՆՈՒԹՅՈՒՆՆԵՐԸ
ԿԱՏԱՐՈՂ Ա. ՂՈՒԼԱՐՅԱՆ

ՏՐՎԱԾ Է 15.03.2019
ԱՆԺԱՄԿԵՏ

ԻՐԱՎԻՃԱԿԱՅԻՆ ՀԱՏԱԿԱԳԻԾ 1:1000

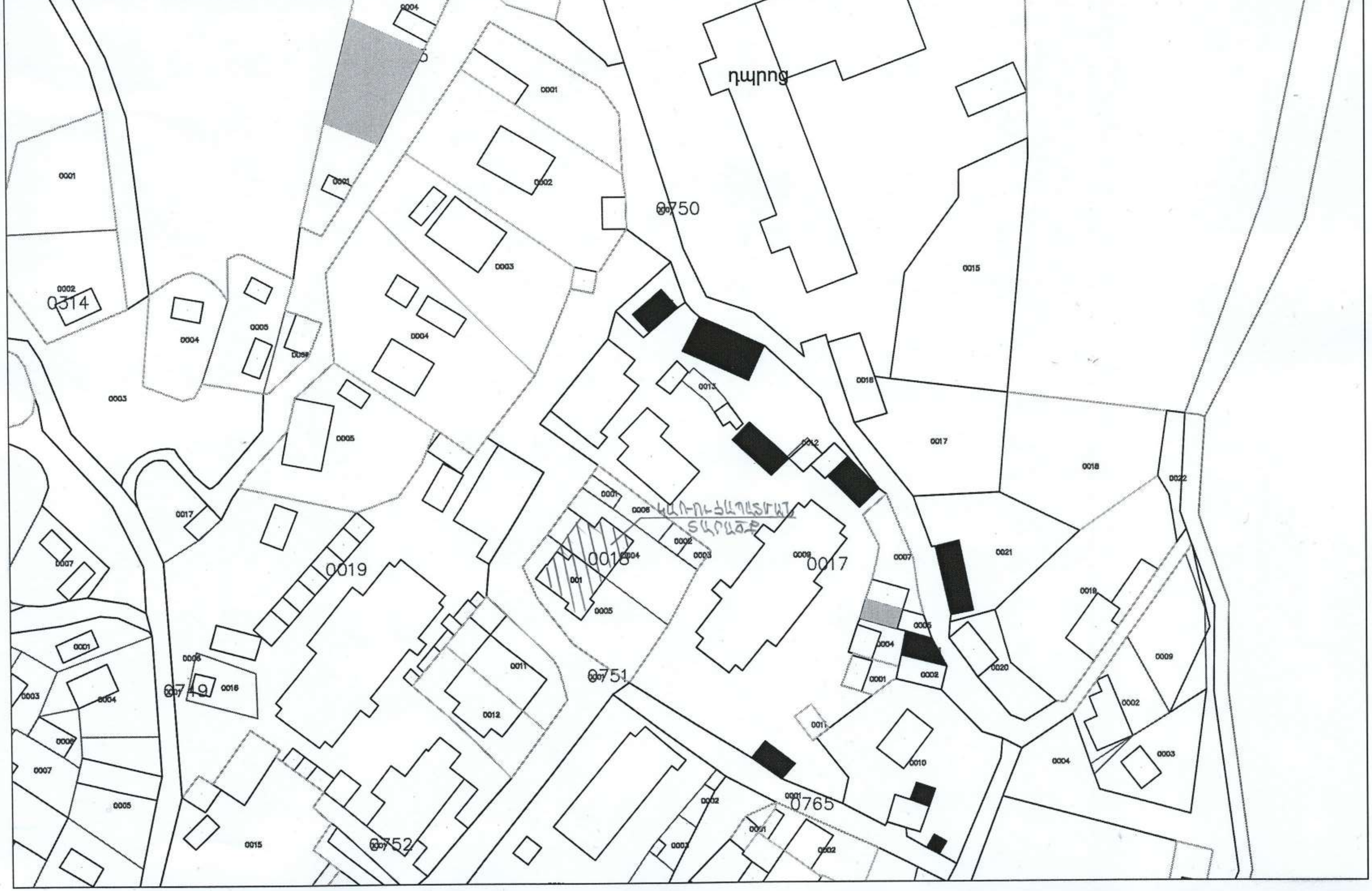

Ձև N 1-2

PMD3-1E8E-1BD6-3F11

Փաստաթղթի վավերականության ստուգումն ու էլեկտրոնային բնօրինակի ներբեռնումը հնարավոր է իրականացնել https://verify.e-gov.am կայքում։

ՀԱՅԱՍՏԱՆԻ ՀԱՆՐԱՊԵՏՈՒԹՅՈՒՆ
ՍՅՈՒՆԻՔԻ ՄԱՐԶ
ԿԱՊԱՆ ՀԱՄԱՅՆՔ
ՆԱԽԱԳԾՄԱՆ ԹՈՒՅԼՏՎՈՒԹՅՈՒՆ
(ՃԱՐՏԱՐԱՊԵՏԱՀԱՏԱԿԱԳԾԱՅԻՆ ԱՌԱՋԱԴՐԱՆՔ)

N ՆԹ-8836-25 02.10.2025թ.

Օբյեկտ **Նորոգում, լանջավոր տանիքի նորոգում,**

(օբյեկտի անվանումը, կառուցում, վերակառուցում, ուժեղացում վերականգնում, գործառնական նշանակության փոփոխություն)

178,7

(հակիրճ բնորոշումը, հզորությունը)

նախագծման փուլերը՝ աշխատանքային նախագիծ, ռիսկայնության աստիճանը՝ III նախագծային փաստաթղթերի մշակման համար։

(ռիսկայնության աստիճանը (կատեգորիան) նախագծման փուլերը և այլն)

Գտնվելու վայրը **ՀՀ Սյունիքի մարզ, Կապան համայնք, Սյունիք բնակավայր, Վերին թաղամաս,13,**

(մարզի, համայնքի, փողոցի անվանումները, շենքի համարը, հողամասի ծածկագիրը)

Կառուցապատող **«ՀԱՅԱՍՏԱՆԻ ՀԱՆՐԱՊԵՏՈՒԹՅԱՆ ՍՅՈՒՆԻՔԻ ՄԱՐԶԻ ԿԱՊԱՆԻ ՀԱՄԱՅՆՔԱՊԵՏԱՐԱՆԻ ԱՇԽԱՏԱԿԱԶՄ»**

(կազմակերպության անվանումը, գտնվելու վայրը, ֆիզիկական անձի անունը, ազգանունը, բնակության վայրը, հեռախոսահամարը, էլեկտրոնային հասցեն)

Առաջադրանքի տրամադրման հիմքը՝ **ԱՆՇԱՐԺ ԳՈՒՅՔԻ ՆԿԱՏՄԱՄԲ ԻՐԱՎՈՒՆՔՆԵՐԻ ՊԵՏԱԿԱՆ ԳՐԱՆՑՄԱՆ ՎԿԱՅԱԿԱՆ՝**

(կառուցապատման նպատակով ՀՀ օրենսդրությամբ սահմանված կարգով հողամասի տրամադրման, անշարժ գույքի փոփոխման իրավունքը հաստատող անհրաժեշտ փաստաթղթերը)

Առաջադրանքի գործողության ժամկետը **մինչև 02.04.2027թ.**

(N 1 հավելվածի 32-րդ կետին համապատասխան)

ՆԱԽԱԳԾՎՈՂ ՀՈՂԱՄԱՍԻ ԲՆՈՒԹԱԳԻՐԸ

(աստղանիշով (*) նշված դրույթների գրաֆիկական արտացոլումը տրամադրվում է կից ներկայացվող ամփոփ սխեմայով՝ Մ 1:500)

1. Հողամասը գտնվում է

(հողամասի դիրքը քաղաքաշինական միջավայրում, դրա նպատակային և գործառնական նշանակությունը)

2. (*) Հողամասի չափսերը

(հողամասի սահմանները՝ կոորդինատային նշահարմամբ, մակերեսը(հա))

3. Հողամասի առկա վիճակը

(ռելիեֆի բնութագիրը, շենքերի (այդ թվում՝ քանդման ենթակա) առկայությունը, (օգտագործումը, նշանակությունը, հարկայնությունը, շինարարական նյութերը և այլն), կանաչապատումը, բարեկարգումը և այլն)

4. (*) Տրանսպորտային պայմանները

(Ճանապարհների առկայությունը, երկաթուղային տրանսպորտի մոտեցումները և այլն)

5. (*) Ինժեներական ցանցեր և սարքավորումներ (ջրամատակարարման, կոյուղու, գազամատակարարման, տաք ջրի մատակարարման, էլեկտրամատակարարման, էլեկտրոնային հաղորդակցության համակարգեր)

(Նախագծվող հողամասով կամ կից տարածքով անցնող ինժեներական ենթակառուցվածքները, այդ թվում ստորգետնյա)

6. (*) Կից հողամասեր

ճանապարհ, բ/բ բնակելի շենքեր

(կից հողօգտագործումների անվանումը և դրանց սահմանները՝ համաձայն ներկայացված սխեմայի)

7. Բնության հատուկ պահպանվող և (կամ) պատմամշակութային հուշարձանների տարածքներ (պահպանական գոտիներ)

(հուշարձանի անվանումը)

8. (*) Հատակագծային սահմանափակումներ

(տեղանքում գործող արտադրական, պաշտպանվող օբյկտների, ինժեներատրանսպորտային ենթակառուցվածքների և այլ օբյեկտների նկատմամբ սահմանափակումները, այդ թվում՝ սերվիտուտները)

ՆԱԽԱԳԾԱՅԻՆ ՊԱՀԱՆՋՆԵՐԸ

(աստղանիշով (*) նշված դրույթների գրաֆիկական արտացոլումը տրամադրվում է կից ներկայացվող ամփոփ սխեմայով՝ Մ 1:500)

9. Ճարտարապետահատակագծային պահանջներ

մշակել լանջավոր տանիքի նորոգման՝ հին ասբոշիֆերների ապամոնտաժման և b=0,50 մմ ցինկապատ պրոֆիլավոր թիթեղից ծածկույթի կառուցման, վնասված փայտանյութի՝ նորով փոխարինման նախագիծ

(ելնելով Հայաստանի Հանրապետության օրենսդրության և նորմատիվատեխնիկական փաստաթղթերի պահանջներից, առկա քաղաքաշինական ծրագրային փաստաթղթերի դրույթներից կամ դրանց բացակայության դեպքում կազմավորված (կազմավորվող) քաղաքաշինական միջավայրի պայմաններից, առաջարկություններ ճակատների ձևավորման, տանիքների, արտաքին դռների, պատուհանների համամասնությունների և գունային լուծումների վերաբերյալ)

9.1.(*) օբյեկտի հեռավորությունը կարմիր գծից (մետր)

9.2.(*) հեռավորությունը հարևան հողակտորներից (օբյեկտներից) (մետր)

9.3.(*) թույլատրելի բարձրությունը (մետր)

սահմանային հարկայնության բարձրությունը գերազանցող շենքերի և շինությունների նախագծման դեպքում ՀՀՇՆ II-6.02-2006 «Սեյսմակայուն շինարարություն. Նախագծման նորմեր» շինարարական նորմերով սահմանված պահանջների ապահովման (հատուկ հաշվարկային մեթոդներ, սեյսմակայունության բարձրացման միջոցառումներ և այլն)

9.4. կառուցապատման խտության գործակիցը (կառույցի, (կառույցների) ընդհանուր մակերեսի հարաբերությունը հողամասի մակերեսին)

9.5. կառուցապատման տոկոսը (կառուցապատվող (անջրանցիկ) տարածքի հարաբերությունը հողամասի տարածքին՝ տոկոսներով) (%)

9.6 կանաչապատման տոկոսը (կանաչապատ տարածքի հարաբերությունը հողամասի մակերեսին՝ տոկոսներով՝ (%))

9.7 այլ պահանջներ

10. Հողամասում գտնվող շենքերի ու շինությունների քանդման կամ տեղափոխման (ապամոնտաժման) պայմանները և աշխատանքների հերթականությունը

11. Ստորգետնյա, կիսանկուղի և առաջին հարկերի տարածքների օգտագործման պայմանները

12. (*) Ինժեներական ցանցեր և սարքավորումներ

12.1 (*) ջրամատակարարում կոյուղի, տաք ջրի մատակարարում

(համաձայն մատակարարող կազմակերպության տեխնիկական պայմանների)

12.2 (*) Էլեկտրամատակարարում

	(համաձայն մատակարարող կազմակերպության տեխնիկական պայմանների)
12.3. (*) գազամատակարարում	(համաձայն մատակարարող կազմակերպության տեխնիկական պայմանների)
12.4. (*) Էլեկտրոնային հաղորդակցություն մալուխատար կոյուղու (ներառյալ դիտահորը) տեղադիրքը	(համաձայն N 1 հավելվածի 57-րդ կետի 2-րդ ենթակետով սահմանված ելակետային տվյալների)
12.5. թույլ հոսանքներ	
12.6. աղբահանություն	«Կապան համայնքի կոմունալ ծառայություն» ՀՈԱԿ պայմանագիր
13. Տարածքի ինժեներական նախապատրաստում	կազմակերպված ջրահեռացում (ռելիեֆի կազմակերպման, ջրահեռացման, ինժեներական պաշտպանության միջոցառումները)
14. Բարեկարգում	ցինկապատ հարթ և պրոֆիլավոր թիթեղ, փայտանյութ, ցեմենտ, ավազ և այլ շինարարական նյութեր (լանդշաֆտային պլանավորման վերաբերյալ պահանջները, կանաչապատում, ճարտարապետական փոքր ձևեր, ցանկապատում, գովազդ և այլն)
15. Շինարարական նյութեր	ցինկապատ հարթ և պրոֆիլավոր թիթեղ, փայտանյութ, ցեմենտ, ավազ և այլ շինարարական նյութեր (շինարարական նյութերի օգտագործման առաջարկությունները տանիքների, ճակատների լուծումների, արտաքին դռների, պատուհանների վերաբերյալ)
16. Պաշտպանական կառույցներ	(արտակարգ իրավիճակներում մարդկանց և օբյեկտների պաշտպանության միջոցառումները)
17. Հակահրդեհային պահանջներներ	համաձայն գործող հակահրդեհային նորմերի (հակահրդեհային անվտանգության ապահովման միջոցառումները)
18. Հաշմանդամների և բնակչության սակավաշարժ խմբերի պաշտպանության միջոցառումներ	
19. Շրջակա միջավայրի պահպանում	շին.աղբը կազմակերպված տեղափոխել 3 կմ հեռավորության վրա՝ աղբավայր (շրջակա միջավայրը վտանգավոր ազդեցությունից բացառելու միջոցառումները)
20. Շինարարության կազմակերպում	սահմանափակել շին. տարածքը, կազմել աշխատանքների ժամանակացույց (առաջարկություններ շինարարության հետ կապված անբարենպաստ ազդեցության բացառման, քաղաքային տնտեսության և տրանսպորտի անխափան աշխատանքի ապահովման վերաբերյալ)
21. Առաջադրանքի գործողության ժամկետը և նախագծի մշակման փուլերը	մինչև 02.04.2027թ., նախագծման փուլերը՝ աշխատանքային նախագիծ, (Նշվում են առաջադրանքի գործողության ժամկետը և նախագծի մշակման փուլերը)

Լ Ր Ա Ց Ո Ւ Ց Ի Չ   Պ Ա Յ Մ Ա Ն Ն Ե Ր Ը

22. Նախագծային փաստաթղթերի փորձաքննությանը ներկայացվող պահանջներ	Պարզ փորձաքննություն հարկավոր է (Հայաստանի Հանրապետության օրենսդրությամբ սահմանված փորձաքննության տեսակը կամ նախագծողի երաշխավորագիրը՝ հղում կատարելով համապատասխան իրավական ակտին)
23. Միջանկյալ համաձայնեցում	Կապանի համայնքապետարան (իրավասու մարմնի կամ Հայաստանի Հանրապետության օրենսդրությամբ նախատեսված դեպքերում շահագրգիռ մարմինների հետ էսքիզային նախագծի նախնական համաձայնեցում, նշվում է նաև առաջադրանքի փոփոխման հնարավորությունը՝ N 1 հավելվածի 87-րդ կետով նախատեսված դեպքում)
24. Հասարակական քննարկումներ	(Հայաստանի Հանրապետության օրենսդրությամբ սահմանված դեպքում և կարգով)
25. Համաձայնեցումների կամ Մասնագիտական եզրակացությունների ստացում	(Նշվում են տվյալ օբյեկտի համաձայնեցման օրենքով սահմանված պահանջները՝ հուշարձանների ու բնության պահպանության և այլ լիազորված մարմինների հետ, ինչպես նաև N 1 նավելվածի 56-րդ կետով սահմանված դեպքերում ինժեներական ենթակառուցվածքի սեփականատիրոջ (օգտահործողի) հետ)
26. Փոստային բաժանորդային պահարանների տեղադրում	(Նշվում են տվյալ օբյեկտի համաձայնեցման օրենքով սահմանված պահանջները՝ հուշարձանների ու բնության պահպանության և այլ լիազորված մարմինների հետ, ինչպես նաև N 1 նավելվածի 56-րդ կետով սահմանված դեպքերում ինժեներական ենթակառուցվածքի սեփականատիրոջ (օգտահործողի) հետ)

27. Քաղաքաշինական կանոնադրությամբ ամրագրված լրացուցիչ պայմաններ ____________________

28. Այլ պայմաններ ____________________

ՀԱՅԱՍՏԱՆԻ ՀԱՆՐԱՊԵՏՈՒԹՅԱՆ ԿԱՊԱՆ ՀԱՄԱՅՆՔԻ ՂԵԿԱՎԱՐ՝ ____________ ԳԵՎՈՐԳ ՓԱՐՍՅԱՆ

(ստորագրությունը, անունը, ազգանունը)

ՎԵՐԻՆ ԹԱՂ ԹԻՎ 13

~ԿՐՈՂ ՊԱՏԵՐԻ ՍԽԵՄԱ Մ1:100~

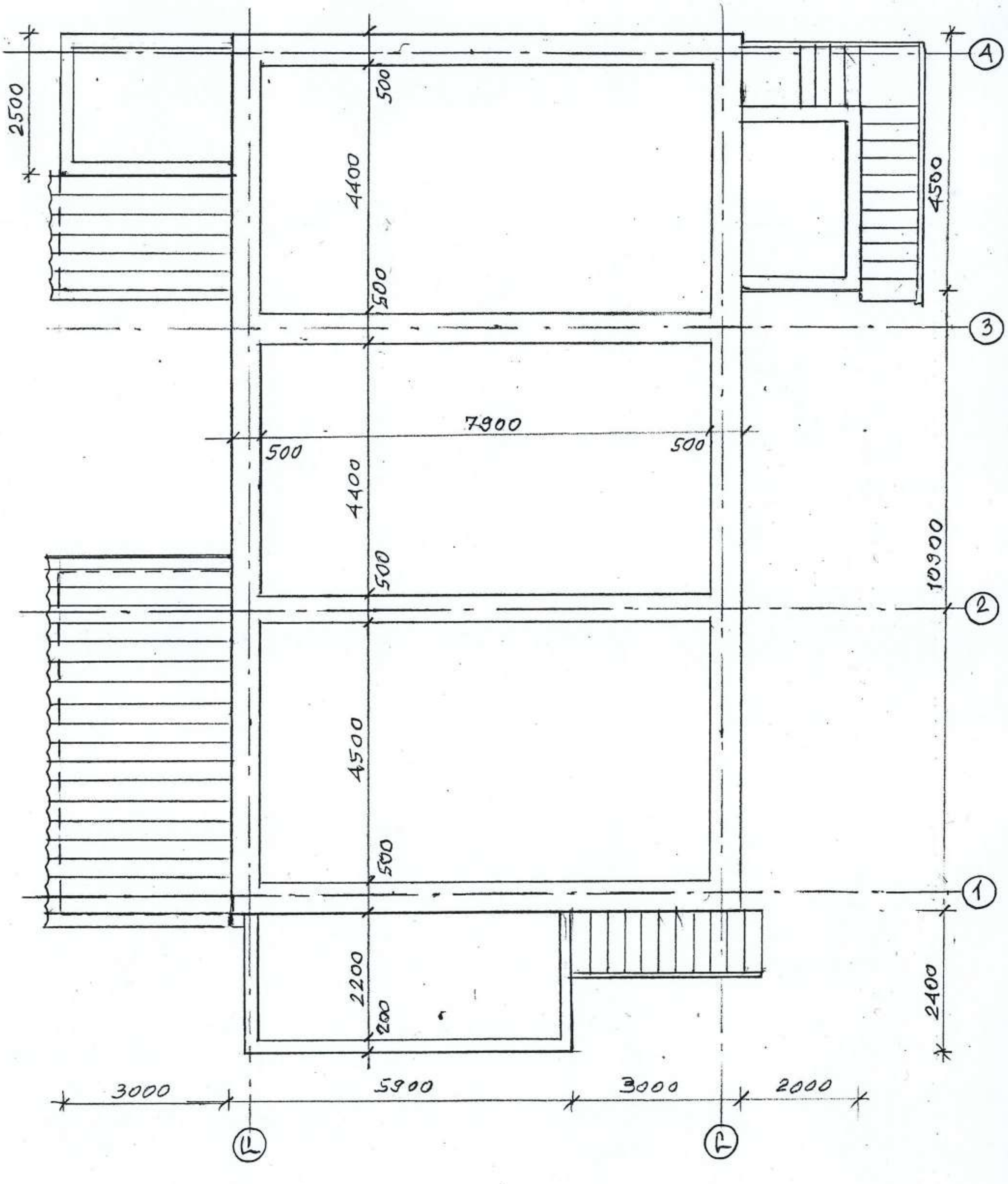

Կոնստրուկտոր	Վ.Բաղդյան		Պատվիրատու՝ Կապանի քաղաքապետարան			
Ճարտարապետ	Մ.Համբարձումյան		«Նորոգում, լանջավոր տանիքի նորոգում»	ՆՓ	ԹԵՐԹ	ԹԵՐԹԵՐ
Ճարտարագետ	Ժ. Բաբայան					
Ճարտարագետ	**Դ. Իսրայելյան**					
«ՎԻԼՀԱՄ» ՍՊԸ ԼԻՑ. ՔՊԼ 001115			ԿՐՈՂ ՊԱՏԵՐԻ ՍԽԵՄԱ	ԱՆ	ՃՇ-7	22

~ՀԱՏԱԿԱԳԻԾ ՏԱՆԻՔ /Մ1:100/~
/ՉԱՓԱԳՐՈՒԹՅՈՒՆ/

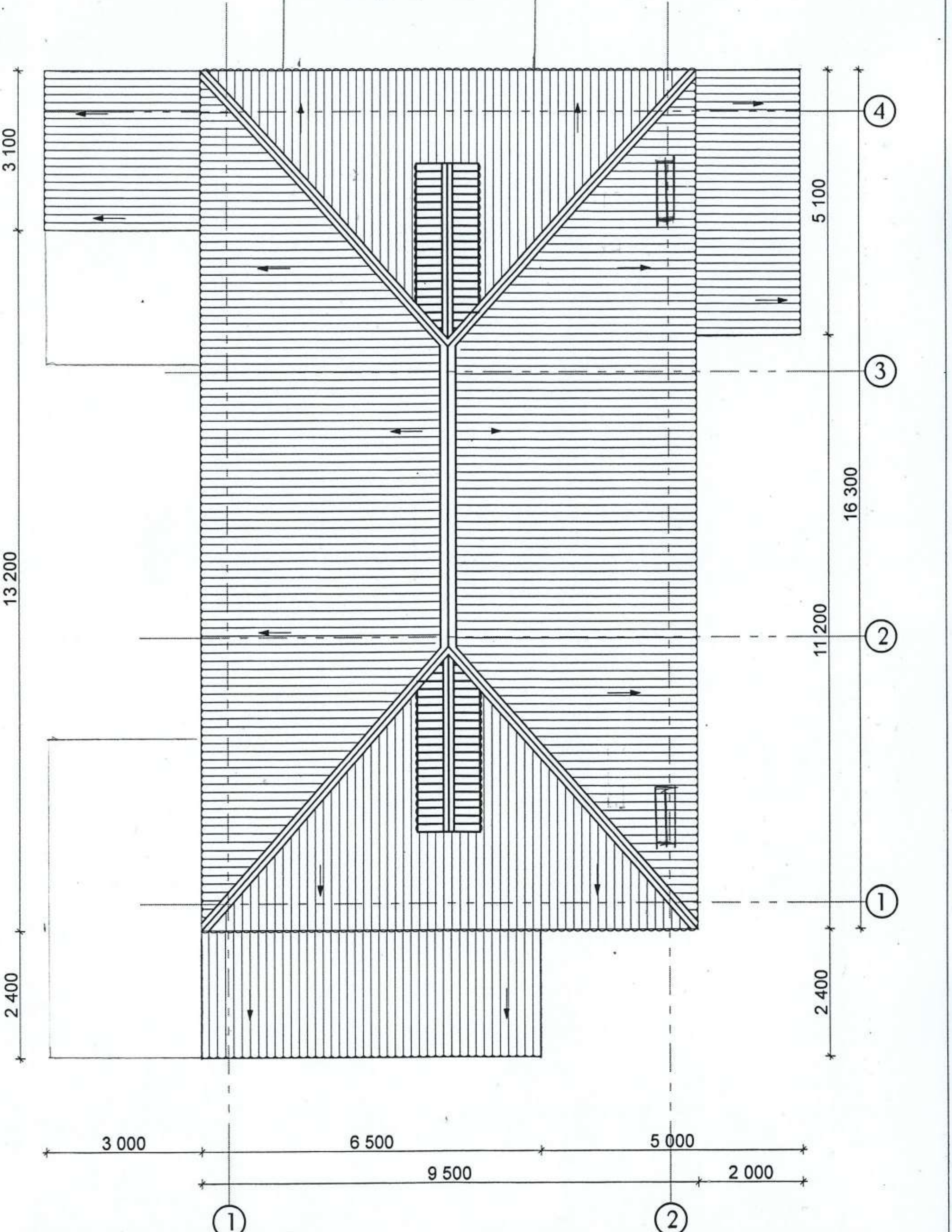

Կոնստրուկտոր	Վ.Բաղդյան		Պատվիրատու՝ Կապանի քաղաքապետարան			
Ճարտարապետ	Մ.Համբարձումյան		«Նորոգում, լանջավոր տանիքի նորոգում»	ՆՓ	ԹԵՐԹ	ԹԵՐԹԵՐ
Ճարտարագետ	Ժ. Բաբայան					
Ճարտարագետ	Դ. Իսրայելյան					
«ՎԻԼՀԱՄ» ՍՊԸ ԼԻՑ. ՔՊԼ 001115			ՀԱՏԱԿԱԳԻԾ/ՉԱՓԱԳՐՈՒԹ./	ԱՆ	ՃԸ- 2	22

~ՏԱՆԻՔԻ ՀԱՏԱԿԱԳԻԾ /Մ1:100/~

/ՆՈՐՈԳՈՒՄ/

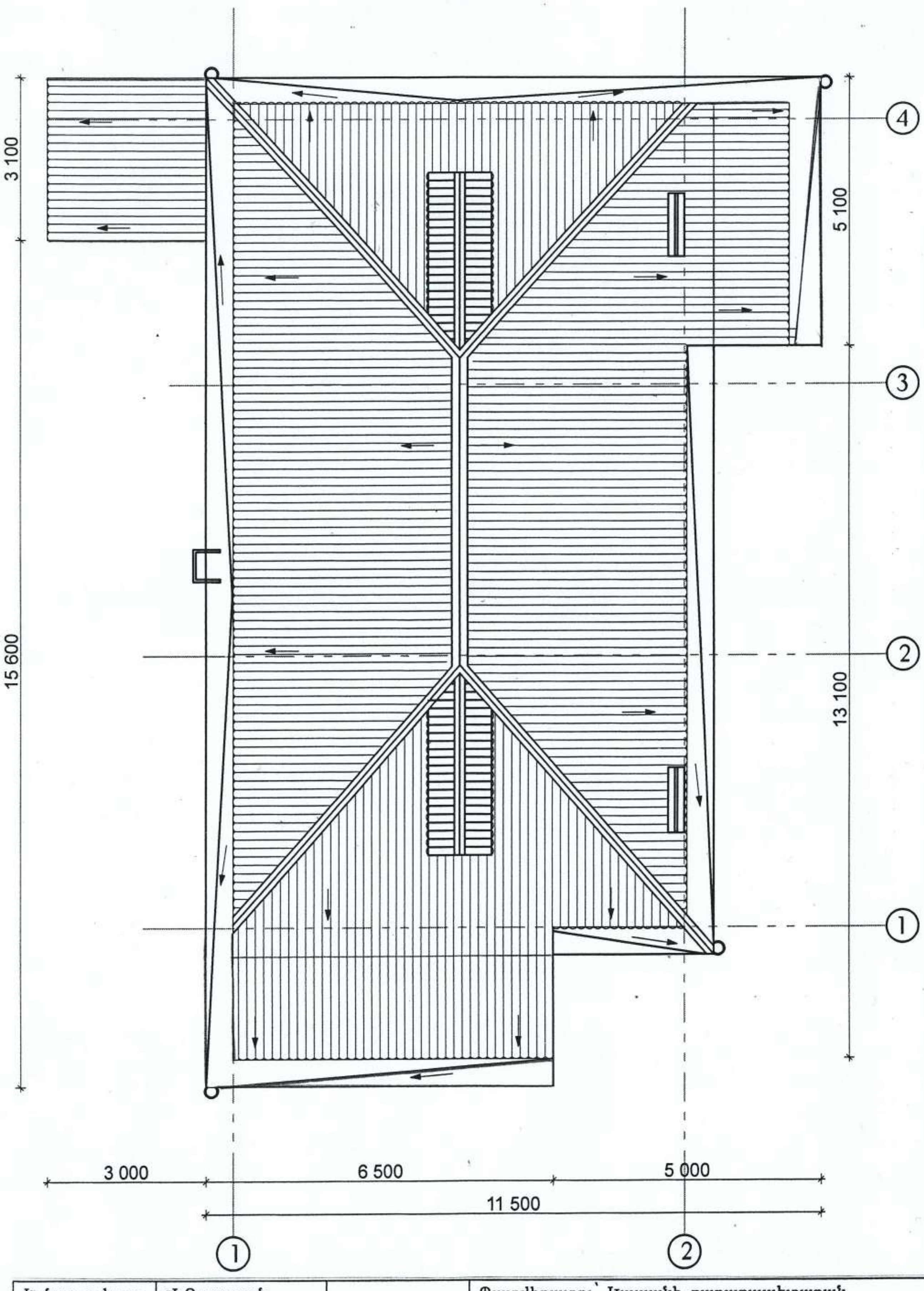

Կոնստրուկտոր	Վ.Բաղալյան		Պատվիրատու՝ Կապանի քաղաքապետարան			
Ճարտարապետ	Մ.Համբարձումյան		«Նորոգում, լանջավոր տանիքի նորոգում»	ՆՓ	ԹԵՐԹ	ԹԵՐԹԵՐ
Ճարտարագետ	Ժ. Բաբայան					
Ճարտարագետ	**Դ. Իսրայելյան**					
«ՎԻԼՀԱՄ» ՍՊԸ ԼԻՑ. ՔՊԼ 001115			ՀԱՏԱԿԱԳԻԾ /ՆՈՐՈԳՈՒՄ/	ԱՆ	ՃՇ-3	22

~ՃԱԿԱՏ /Դ-Ա/~

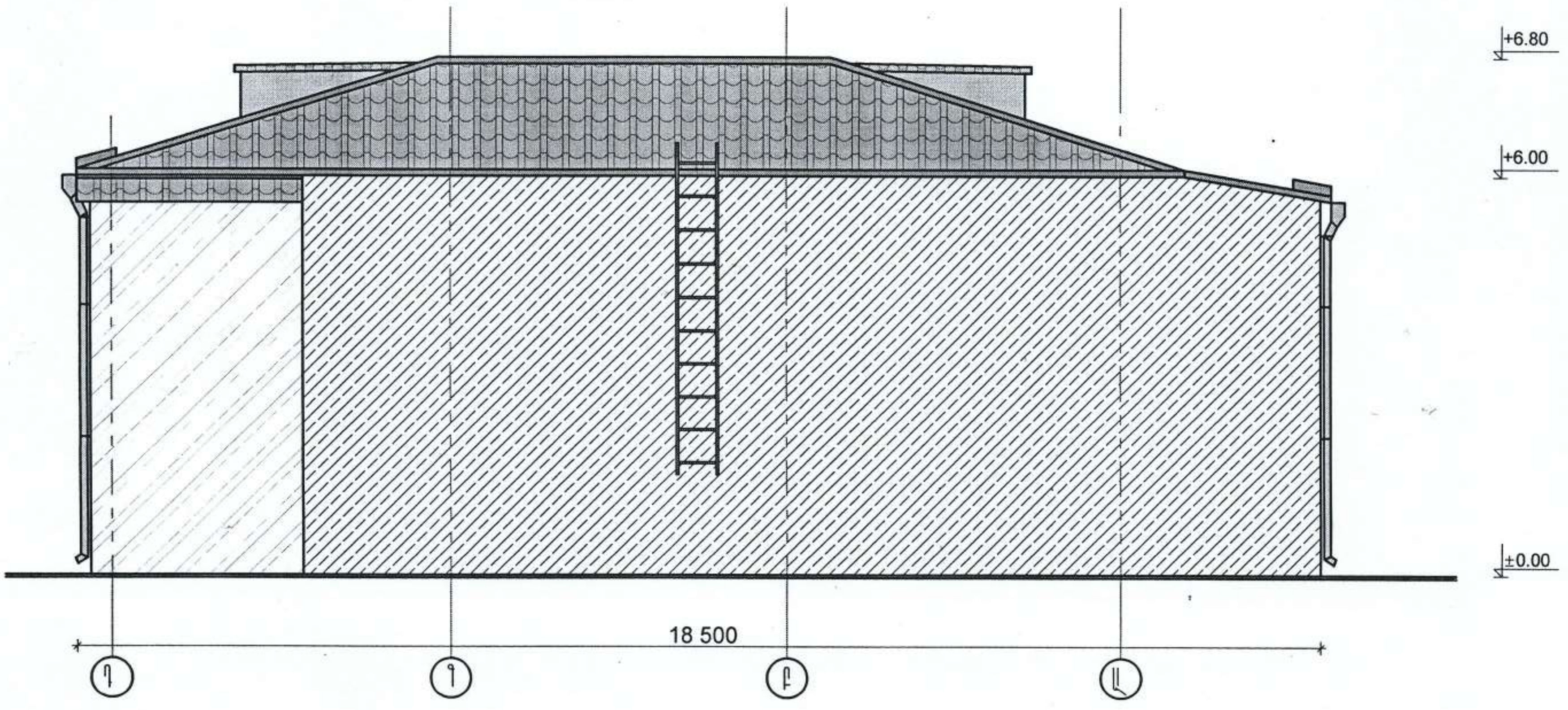

ԾԱՆՈԹՈՒԹՅՈՒՆ

ԲԱՑՎԱԾՔՆԵՐԸ ՊԱՅՄԱՆԱԿԱՆՈՐԵՆ ՑՈՒՅՑ ՉԻ ՏՐՎԵԼ

Կոնստրուկտոր	Վ.Բաղդյան		Պատվիրատու՝ Կապանի քաղաքապետարան			
Ճարտարապետ	Մ.Համբարձումյան		«Նորոգում, լանջավոր տանիքի նորոգում»	ՆՓ	ԹԵՐԹ	ԹԵՐԹԵՐ
Ճարտարագետ	Ժ. Բաբայան					
Ճարտարագետ	Դ. Իսրայելյան					
«ՎԻԼՀԱՄ» ՍՊԸ Լից. ՔՊԼ 001115			ՃԱԿԱՏ „Դ-Ա"	ԱՆ	ՃՇ-4	22

~ՃԱԿԱՏ /2-1/~

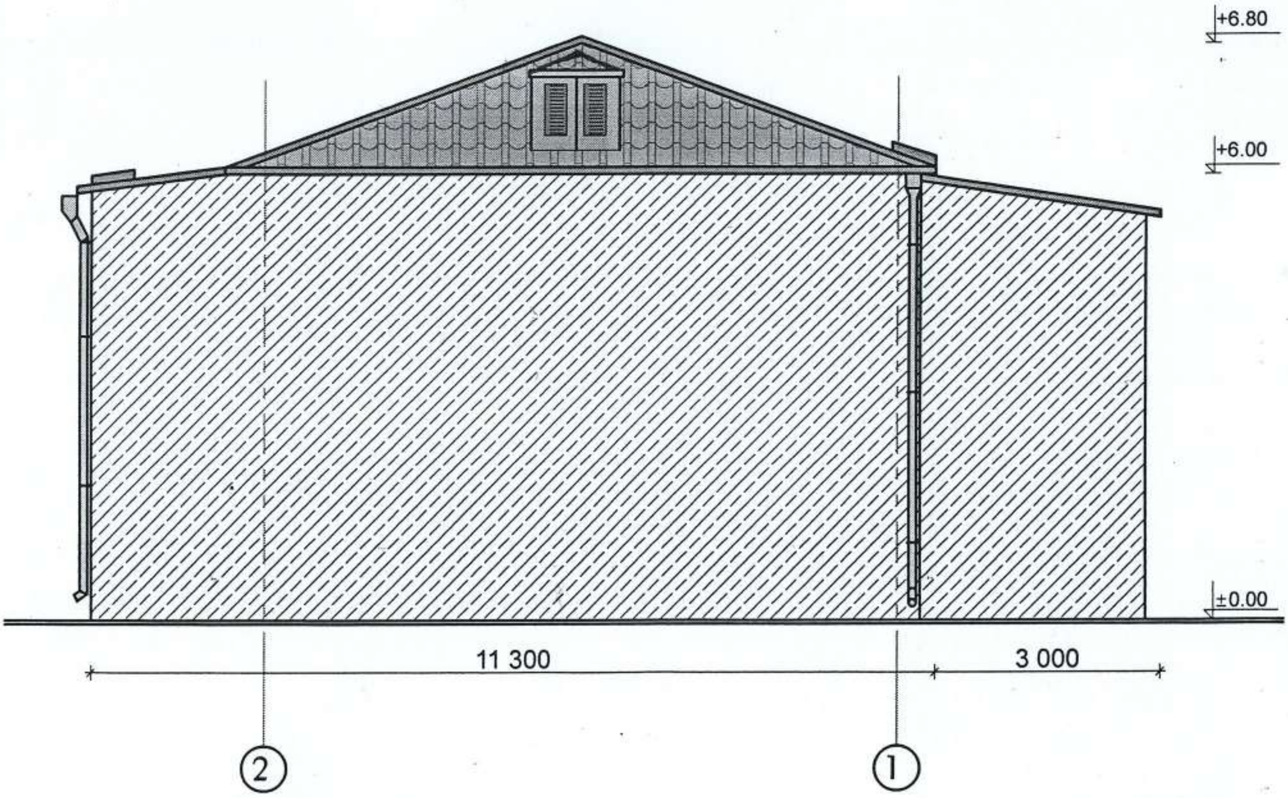

ԾԱՆՈԹՈՒԹՅՈՒՆ

ԲԱՑՎԱԾՔՆԵՐԸ ՊԱՅՄԱՆԱԿԱՆՈՐԵՆ ՑՈՒՅՑ ՉԻ ՏՐՎԵԼ

Կոնստրուկտոր	Վ.Բաղալյան		Պատվիրատու՝ Կապանի քաղաքապետարան			
Ճարտարապետ	Մ.Համբարձումյան		«Նորոգում, լանջավոր տանիքի նորոգում»	ՆՓ	ԹԵՐԹ	ԹԵՐԹԵՐ
Ճարտարագետ	Ժ. Բաբայան					
Ճարտարագետ	Դ. Խսրայելյան					
«ՎԻԼՀԱՄ» ՍՊԸ ԼԻՑ. ՔՊԼ 001115			ՃԱԿԱՏ „2-1"	ԱՆ	ՃՇ-5	22

~ՏԱՆԻՔԻ ՀԱՏԱԿԱԳԻԾ~

/ՎԵՐԱԿԱՌՈՒՑՈՒՄ/

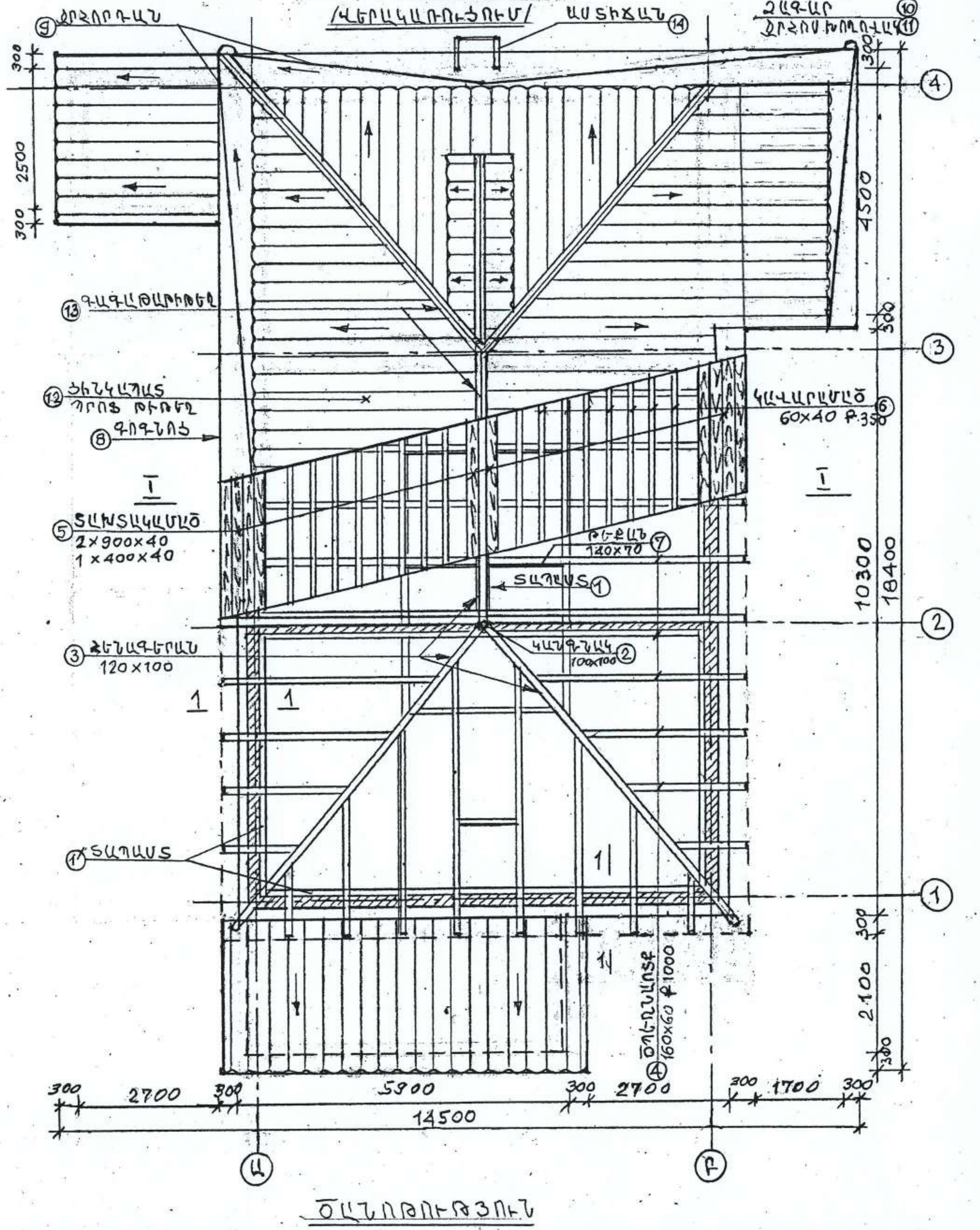

ԾԱՆՈԹՈՒԹՅՈՒՆ

1. ԿՑԱԿԱՌՈՒՅՑՆԵՐՈՒՄ ՄԻԱՅՆ ՏԱՆԻՔԻ ԱԶԲՈՑԵՄԵՆՏԱՅԻՆ ԾԱԾԿՈՒՅԹԸ ՓՈԽԱՐԻՆՎՈՒՄ Է ՑԻՆԿԱՊԱՏ ՊՐՈՖԻԼԱՅԻՆ ԹԻԹԵՂՆԵՐՈՎ – 39,5 ՔԱՌ Մ

Կոնստրուկտոր	Վ.Բաղալյան		Պատվիրատու՝ Կապանի քաղաքապետարան			
Ճարտարապետ	Մ.Համբարձումյան		«Նորոգում, լանջավոր տանիքի նորոգում»	ՆՓ	ԹԵՐԹ	ԹԵՐԹԵՐ
Ճարտարագետ	Ժ. Բաբայան					
Ճարտարագետ	Դ. Իսրայելյան					
«ՎԻԼՀԱՄ» ՍՊԸ ԼԻՑ. ՔՊԼ 001115			ՏԱՆԻՔԻ ՓՌՎԱԾՔ	ԱՆ	ԿՇ-6	22

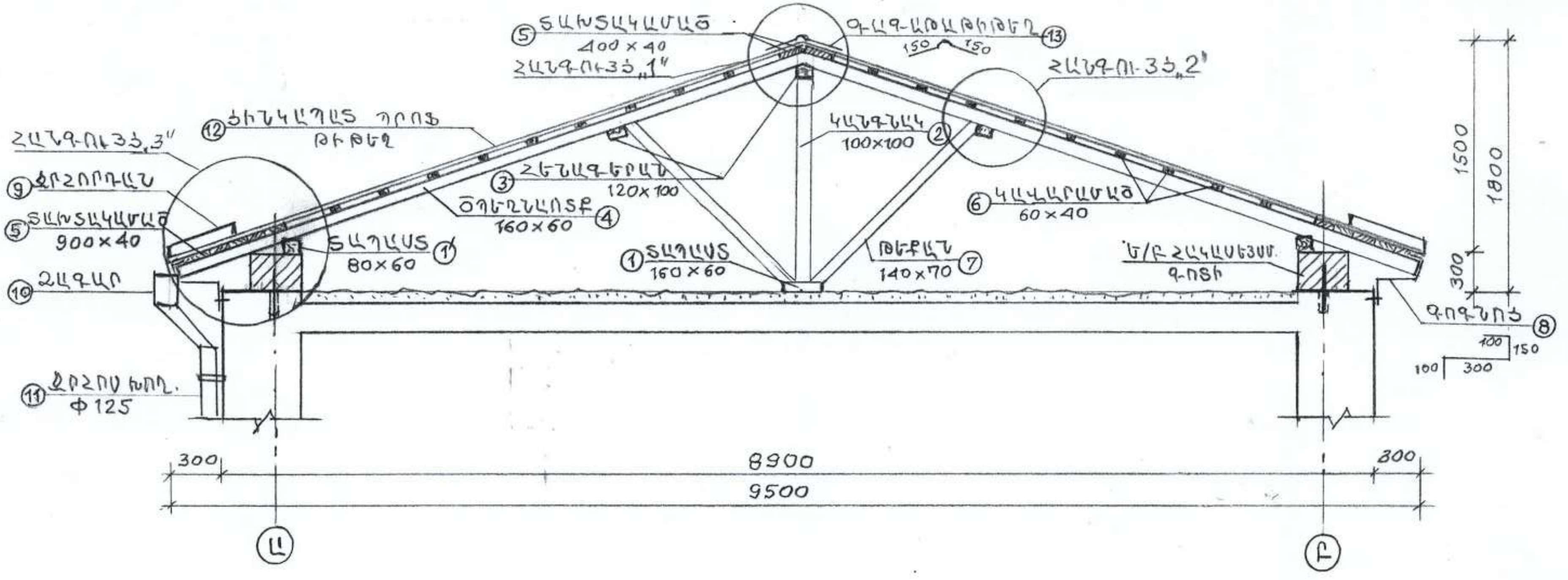

Կոնստրուկտոր	Վ.Բաղալյան		Պատվիրատու՝ Կապանի քաղաքապետարան			
Ճարտարապետ	Մ.Համբարձումյան		«Նորոգում, լանջավոր տանիքի նորոգում»	ՆՓ	ԹԵՐԹ	ԹԵՐԹԵՐ
Ճարտարագետ	Ժ. Բաբայան					
Ճարտարագետ	Դ. Իսրայելյան					
«ՎԻԼՀԱՄ» ՍՊԸ ԼԻՑ. ՔՊԼ 001115			ՏԱՆԻՔԻ ԿՏՐՎԱԾՔ	ԱՆ	ՃԾ-7	22

ՀԱՆԳՈՒՅՑ - 1

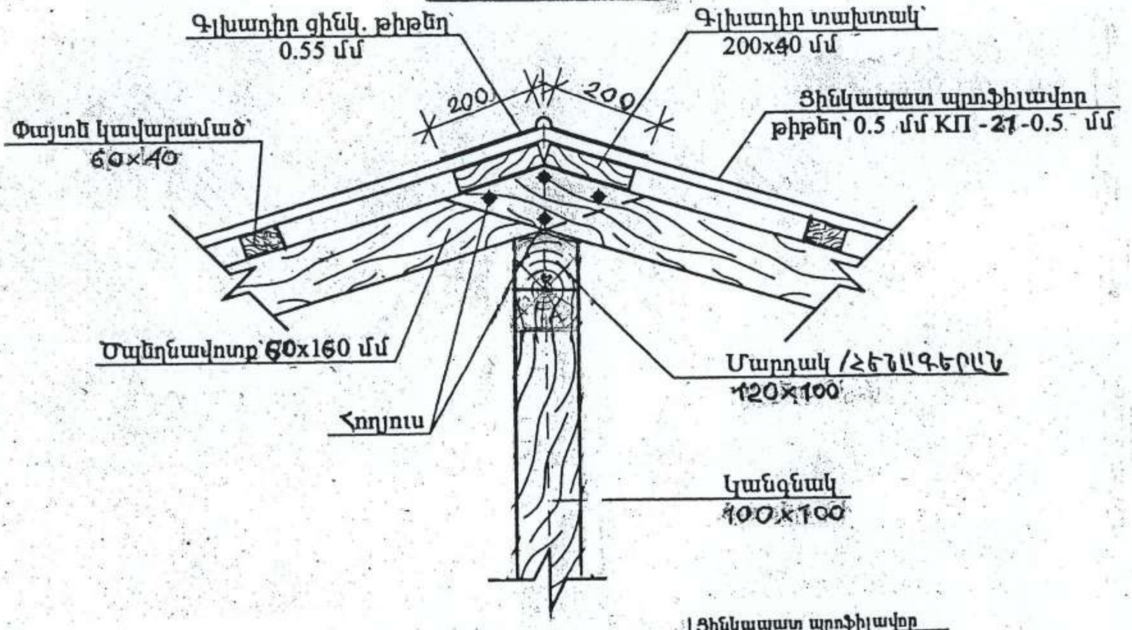

ՀԱՆԳՈՒՅՑ - 2

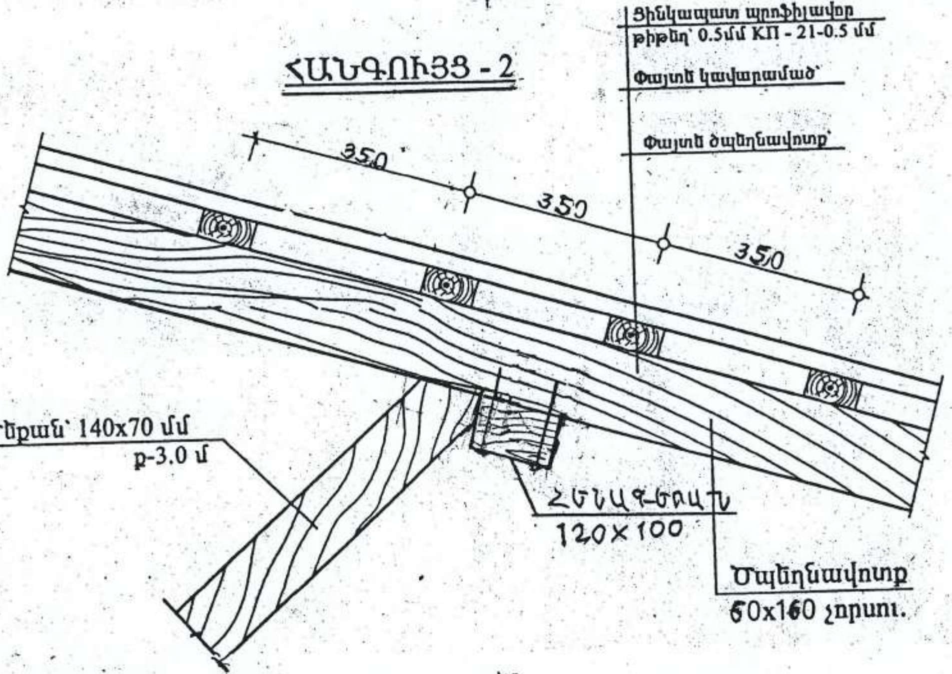

ՀԱՆԳՈՒՅՑ - 3

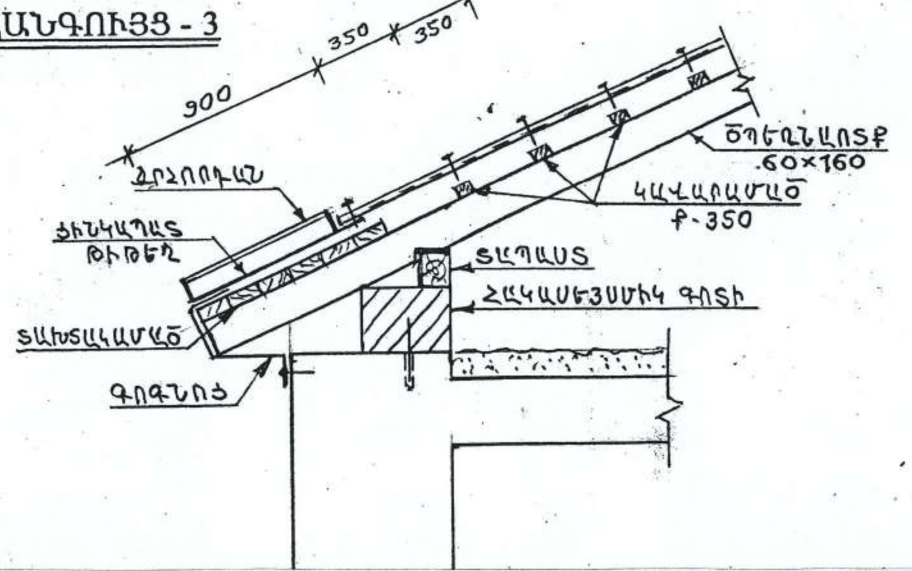

Կոնստրուկտոր	Վ.Բադալյան		Պատվիրատու՝ Կապանի քաղաքապետարան			
Ճարտարապետ	Մ.Համբարձումյան		«Նորոգում, լանջավոր տանիքի նորոգում»	ՆՓ	ԹԵՐԹ	ԹԵՐԹԵՐ
Ճարտարագետ	Ժ. Բաբայան					
Ճարտարագետ	Դ. Իսրայելյան					
«ՎԻԼՀԱՄ» ՍՊԸ ԼԻՑ. ՔՊԼ 001115			ՀԱՆԳՈՒՅՑՆԵՐ	ԱՆ	ՃԸ-8	22

ՀԱԿԱՍԵՅՍՄԻԿ ԳՈՏԻ

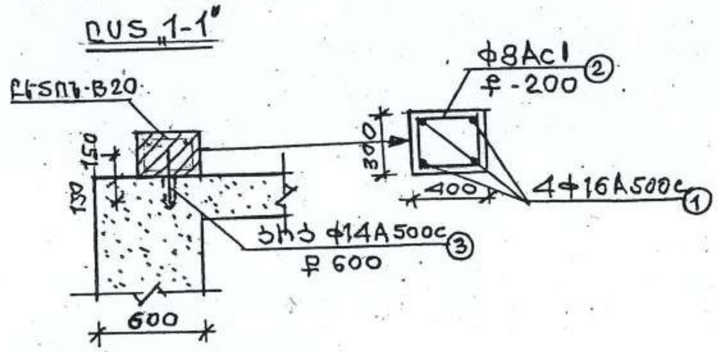

ԾԱՆՈԹՈՒԹՅՈՒՆ

1. Ե/Բ ՀԱԿԱՍԵՅՍՄԻԿ ԳՈՏԻՆ ԿԱՌՈՒՑԵԼ ԲՈԼՈՐ ԵՐԿԱՅՆԱԿԱՆ ԵՎ ԼԱՅՆԱԿԱՆ ԿՐՈՂ ՊԱՏԵՐԻ ՎՐԱՅԻՑ

ՇԻՆ. ՆՅՈՒԹԵՐԻ ՄԱՍՆԱԳԻՐ

	ԱՆՎԱՆՈՒՄԸ	ՄԱԿՆԻՇ	ԵՐԿԱՐ (Մ)	ՔԱՆԱԿ (ՀԱՏ)	ԳԾՄ ՔԱՇԸ (ԿԳ)	ԸՆԴԱՄԵՆԸ (ԿԳ)
	Ե/ԲԵՏՈՆԵ ՀԱԿԱՍԵՅՍՄԻԿ ԳՈՏԻ					
1	————	Փ16A500c	63.60	4	1.58	402.0
2		Փ8Ac1	1.34	318	0.395	168.3
3	———	Փ14A500c	0.3	106	1.21	38.5
	ԲԵՏՈՆ B20 — 7.6 խՄ					
1	ԱՆՑՔԵՐԻ ՇԱՂԱՓՈՒՄ ՊԱՏԵՐՈՒՄ	Փ16 մմ.	L=200 մմ	106	—	106 հատ
2	ՑՑԵՐԻ ՏԵՂԱԴՐՈՒՄ ԱՆՑՔԵՐՈՒՄ ՊՈԼԻՄԵՐՑԵՄԵՆՏԱՅԻՆ ՇԱՂԱԽՈՎ					0.1խՄ
3	ՄԵՏԱՂԱԿԱՆ ԼԱՐ ՏԱՊԱՍՏՆԵՐԻ ԽԱՐՍԽՄԱՆ	Փ6Ac1	1.2	21	0.222	5.6

Վերին թաղամաս թիվ 13
Քանդման աշխատանքային ծավալներ

N	Անվանումը	Չափման միավորը	Քանակ
1	2	3	4
1.	Տանիքի ասբոհերծաքարե ծածկույթի քանդում	քմ	171,9
2.	Փայտե հիմնակմախքի քանդում	խմ	5,4
3.	Շին աղբի դուրս բերում տանիքից	խմ	5,7
4.	Շին աղբի բարձում և տեղափոխում աղբավայր 5կմ	տ	12,0

Կոնստրուկտոր	Վ.Բաղդյան		Պատվիրատու՝ Կապանի քաղաքապետարան			
Ճարտարապետ	Մ.Համբարձումյան		«Նորոգում, լանջավոր տանիքի նորոգում»	ՆՓ	ԹԵՐԹ	ԹԵՐԹԵՐ
Ճարտարագետ	Ժ. Բաբայան					
Ճարտարագետ	Դ. Իսրայելյան					
«ՎԻԼՀԱՄ» ՍՊԸ Լից. ՔՊԼ 001115			ՀԱԿԱՍԵՅՍՄԻԿ ԳՈՏԻ	ԱՆ	ՃԸ-9	22

ՏԱՆԻՔԻ ԱՍՏԻՃԱՆՆԵՐ

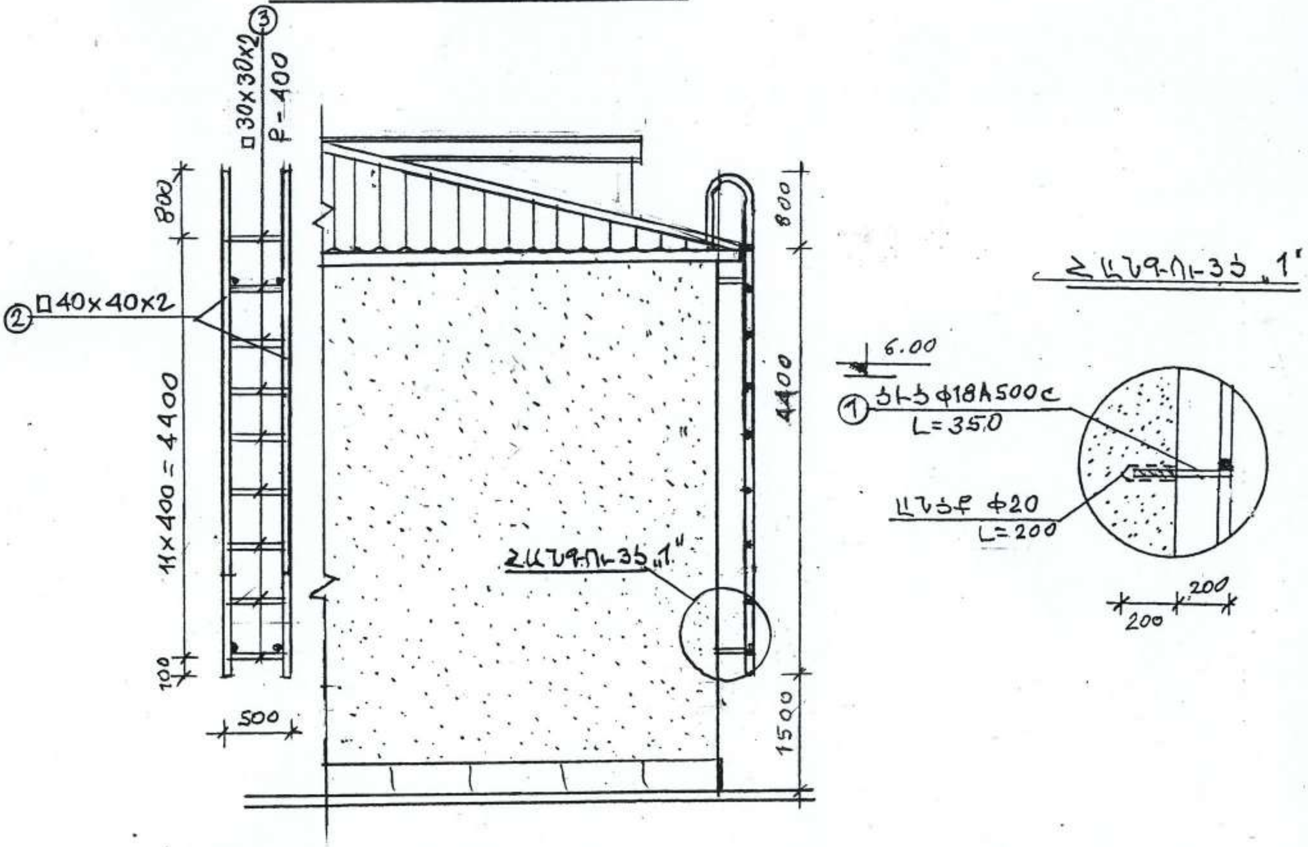

ՄԵՏԱՂԱԿԱՆ ԱՍՏԻՃԱՆԻ ՄԱՍՆԱԳԻՐ

	Էլեմենտի անվանումը	Հատույթ /մմxմմ/	Երկար /մ/	Քանակը /հատ/	Գծմ քաշը կգ	Ընդամենը կգ
1	2	3	4	5	6	7
1	Ցից	Φ 18A500c	0.35	4	2.0	2.80
2	Գոտի	□ 40x40x2	5.3	2	2.52	26.7
3	Աստիճան	□ 30x30x2	0.5	9	1.814	8.2
Անցքերի շաղափում Φ20մմ L=200						— 8 հատ
Ցցերի տեղադրում պոլիմերցեմենտյա շաղախով						— 0.01 մ³
Մետաղական մակերեսի երկշերտ յուղաներկում						— 2.2 մ²

Կոնստրուկտոր	Վ.Բաղալյան	Պատվիրատու՝ Կապանի քաղաքապետարան			
Ճարտարապետ	Մ.Համբարձումյան	«Նորոգում, լանջավոր տանիքի նորոգում»	ՆՓ	ԹԵՐԹ	ԹԵՐԹԵՐ
Ճարտարագետ	Ժ. Բաբայան				
Ճարտարագետ	Դ. Իսրայելյան				
«ՎԻԼՀԱՄ» ՍՊԸ Լից. ՔՊԼ 001115		ՏԱՆԻՔԻ ԱՍՏԻՃԱՆՆԵՐ	ԱՆ	ՃՇ-10	22

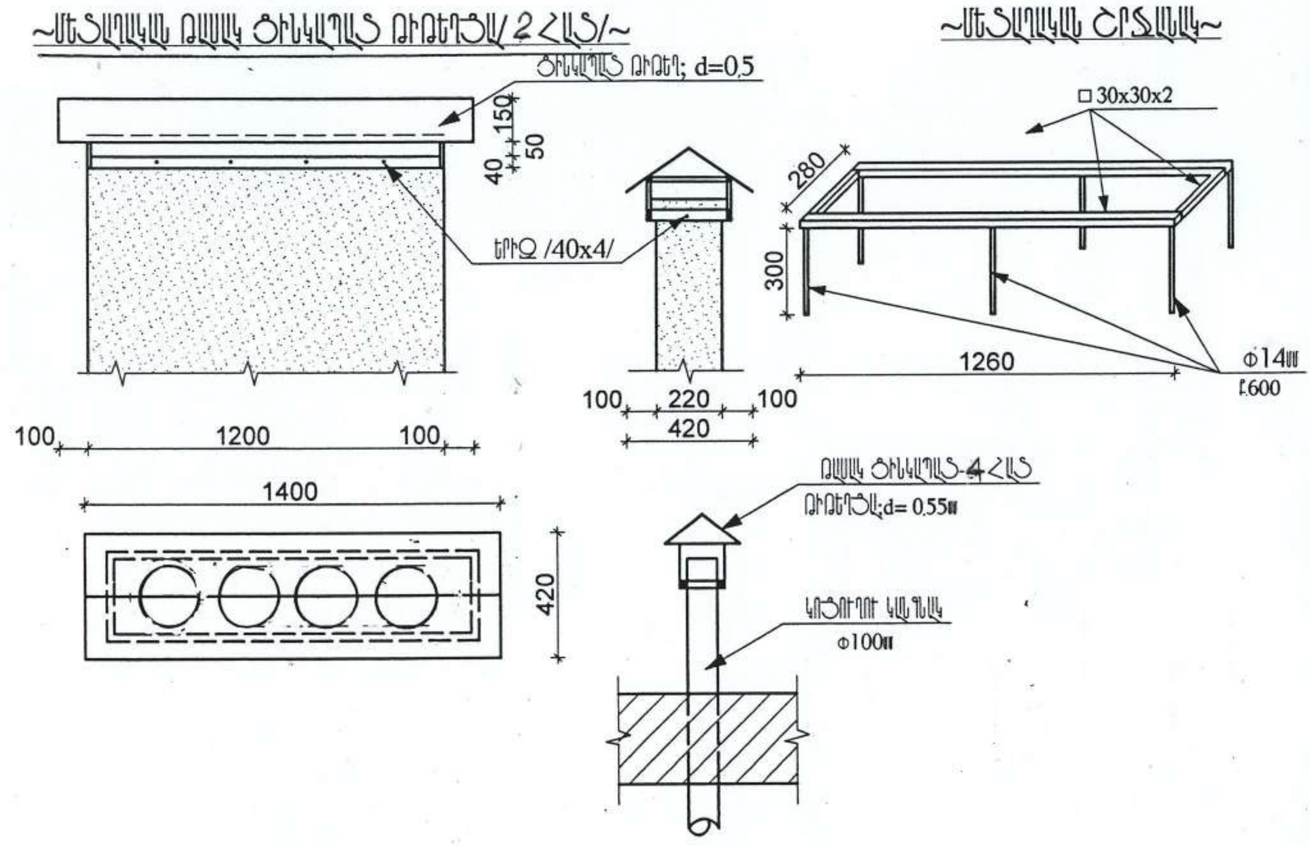

ՄԵԿ ՀԱՏ ՄԵՏԱՂԱԿԱՆ ԹԱՓԿԻ ՄԱՍՆԱԳԻՐ

N	ԱՆՎԱՆՈՒՄԸ	ՀԱՏՈՒՅԹԸ /մմxմմ/	ԵՐԿԱՐՈՒԹ. /Մ/	ՔԱՆԱԿ /ՀԱՏ/	ՏԵՍ. ՔԱՇԸ /ԿԳ/	ԸՆԴԱՄԵՆԸ /ԿԳ/
1	ԵՐԻԶ	40x4	2,85	1	1,26	3,6
2	ՄԵՏԱՂԱԿԱՆ ՇՐՋԱՆԱԿ	□ 20x20x1,5	2,85	1	0,901	2,7
3	ԱՄՐԱՑՄԱՆ ՁՈՂ	Φ14	0,3	6	1,21	2,2
4	ԾԻՆԿԱՊԱՏ ԹԻԹԵՂ	0,55	1,4 x 0,42	1	-	0,6 մ²
5	ՊՈՒՐԵԼ ՄԵԽ	-	-	-	-	12 ՀԱՏ
6	ԿՈՅՈՒՂՈՒ ԿԱՆԳՆԱԿԻ ԹԱՓԿԻ ԾԻՆԿԱՊԱՏ ԹԻԹԵՂԻՑ	0,55	0,42	5	-	0,9մ²

Կոնստրուկտոր	Վ.Բաղալյան		Պատվիրատու՝ Կապանի քաղաքապետարան			
Ճարտարապետ	Մ.Համբարձումյան		«Նորոգում, լանջավոր տանիքի նորոգում»	ՆՓ	ԹԵՐԹ	ԹԵՐԹԵՐ
Ճարտարագետ	Ժ. Բաբայան					
Ճարտարագետ	Դ. Իսրայելյան					
«ՎԻԼՀԱՄ» ՍՊԸ ԼԻՑ. ՔՊԼ 001115			ՄԵՏԱՂԱԿԱՆ ԹԱՓԿ	ԱՆ	ՃՇ-11	22

ՎԵՐԻՆ ԹԱՂԱՄԱՍ ԹԻՎ 13 ՇԵՆՔ
ՏԱՆԻՔԻ ՎԵՐԱՆՈՐՈԳՄԱՆ ՄԱՍՆԱԳԻՐ

	Անվանումը	Նյութ	Հատույթ /մմxմմ/	Երկար /մ/	Քանակը /հատ/	Ընդհանուր ծավալը խմ
1	2		3	4	5	6
1	Տապաստ	Փայտե չորսու	□ 160x60	5.8	1	0.10
1′	Տապաստ	Փայտե չորսու	□ 80x60	46.4	1	0.23
2	Կանգնակ	Փայտե չորսու	□ 100x100	1.6	7	0.11
3	Հենագերան	Փայտե չորսու	□ 120x100	55.0	1	0.7
4	Ծպեղնատոք	Փայտե չորսու	□ 160x60	5.0	32	1.54
5	Տախտակամած	Տախտակ	d=40	—	—	2.12
6	Կավարամած	Փայտե չորսու	□ 60x40	~ 32.0	8	0.62
7	Թեքան	Փայտե չորսու	□ 140x70	1.8	10	0.18
8	Գոգնոց	ցինկապատ թիթեղ	d=0.55	65.6	1	42.6մ^2
9.	Ջրհորդան (800մմ)	ցինկապատ թիթեղ	d=0.55	54.0	1	43.2մ^2
10.	Ձագար	ցինկապատ թիթեղ	d=0.55	—	4	4 հատ
11.	Ջրատար խողովակ	ցինկապատ թիթեղ	d=0.55 Փ 125	6.0	4	24.0 մ
12	Տանիքածածկ	ցինկապատ պրոֆիլավոր թիթեղ	d=0.5	—	—	139.0 մ^2
13	Գագաթաթիթեղ	ցինկապատ թիթեղ	d=0.55	48.0	1	14.4 մ^2
14.	Փայտե կոնստրուկցիաների հրապաշտպանություն	հրապաշտպանիչ նյութ	—	—	—	4.98 մ^3
15.	Փայտե կավարամածի հրապաշտպանություն	հրապաշտպանիչ նյութ	—	—	—	139.0 մ^2

ԿՑԱԿԱՌՈՒՅՑՆԵՐ

	Անվանումը	Չափը (մxմ)	Չափման միավոր	Քանակ
1	Ցինկապատ պրոֆիլային թիթեղ	3.1x3.3	մ^2	10.2
2	Ցինկապատ պրոֆիլային թիթեղ	5.1x2.3	մ^2	11.7
3	Ցինկապատ պրոֆիլային թիթեղ	6.5x2.7	մ^2	17.6
	Ընդամենը		մ^2	39.5
4	Փտած փայտե էլեմենտների փոխում		մ^3	0.2
5	Ակբոինցյաքարե ծածկույթի քանդում		մ^2	34.4

Կոնստրուկտոր	Վ.Բաղդյան		Պատվիրատու՝ Կապանի քաղաքապետարան			
Ճարտարապետ	Մ.Համբարձումյան		«Նորոգում, լանջավոր տանիքի նորոգում»	ՆՓ	ԹԵՐԹ	ԹԵՐԹԵՐ
Ճարտարագետ	Ժ. Բաբայան					
Ճարտարագետ	**Դ. Իսրայելյան**					
«ՎԻԼՀԱՄ» ՍՊԸ ԼԻՑ. ՔՊԼ 001115			ՄԱՍՆԱԳՐԵՐ	ԱՆ	ՃՇ-12	22